Betriebsanleitung Fahrradrücklicht Brake Sensor

Montage an der Sattelstütze

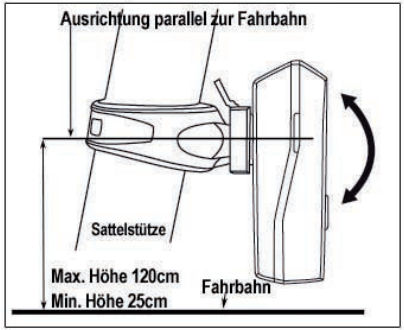

Batteriewechsel

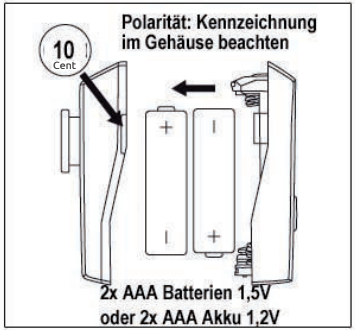

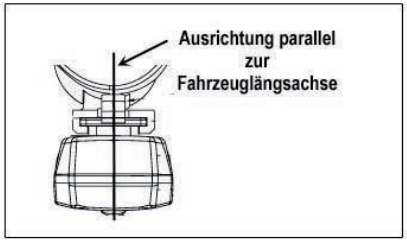

Funktionen

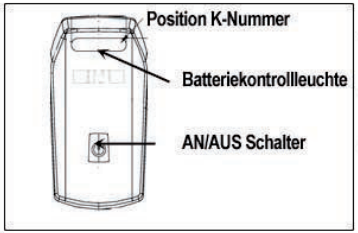

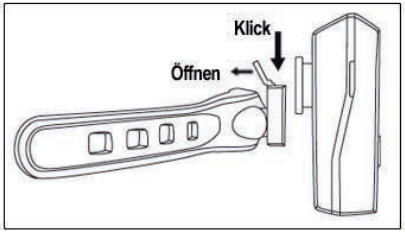

High-Power LED

- Universalhalterung zur werkzeugfreien Montage, Neigung verstellbar
- Funktion: AN (1 LED) - AUS

- dreiachsiger Beschleunigungsaufnehmer
- Bremsanzeigefunktion = kurzzeitige Signalgebung bei Verzögerung
- Beim Bremsen leuchten 4 helle LED zusätzlich auf.
  Sollte eine dieser zusätzlichen LED ausfallen, so werden die Lichtwerte Lt. StVZO weiterhin erfüllt.

- Batteriekontrollleuchte:
  Rotes Blinklicht beim Einschalten: Bremsanzeigefunktion aktiviert
  Rotes Dauerlicht: Batterien umgehend ersetzen bzw. Akkus aufladen

- Vor jeder Fahrt vergewissern, dass die Batterien nicht leer sind

- Das Rücklicht muss fest mit dem Fahrrad verbunden sein und die Lichtverteilung darf nicht verdeckt sein.
- StVZO geprüft und in Deutschland für den Straßenverkehr zugelassen.

Art.-Nr. 40.023

© Diedrich Filmer GmbH